Instructions for floating installation

Verlegeanleitung zur schwimmenden Verlegung | Instructions de pose pour les sols flottants
Instrucciones para la instalación flotante | Istruzioni per la posa flottante

Preparation and confirmation of suitability for use | Vorbereitung und Eignungsprüfung | Préparation et vérification de compatibilité | Preparación y comprobación de aptitud | Preparazione e prova d'idoneità

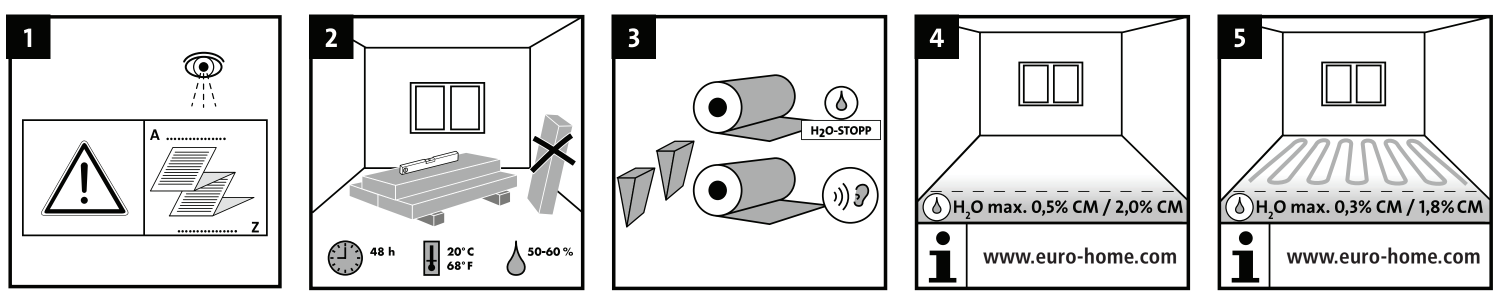

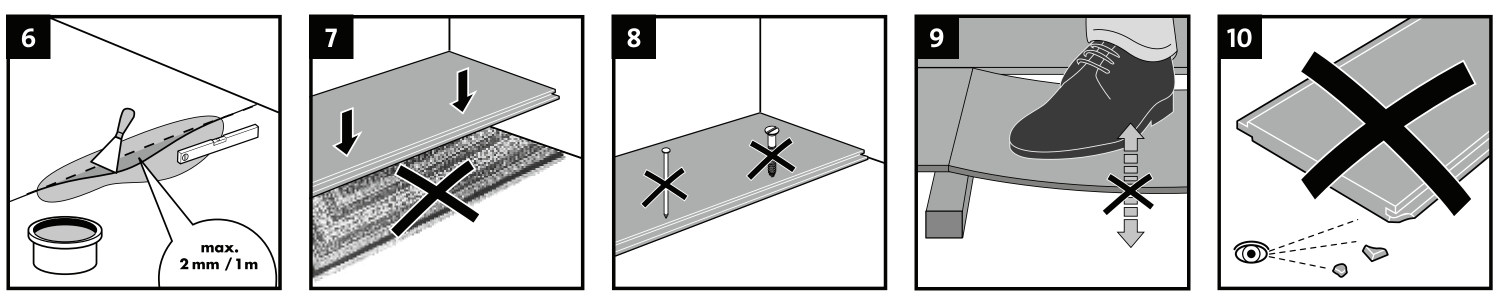

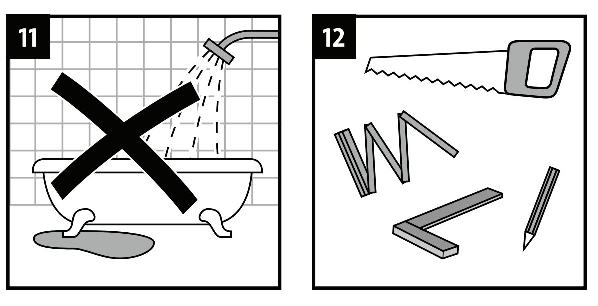

Instructions for full-surface glued installation
Verlegeanleitung vollflächiges Verkleben
Instructions de pose pour collage sur l'ensemble de la surface
Instrucciones de colocación para el pegado de superficie completa
Istruzioni per la posa con incollaggio sull'intera superficie

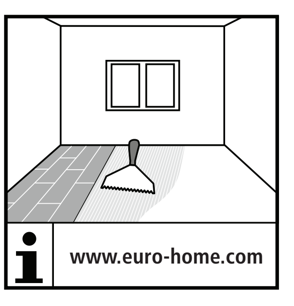

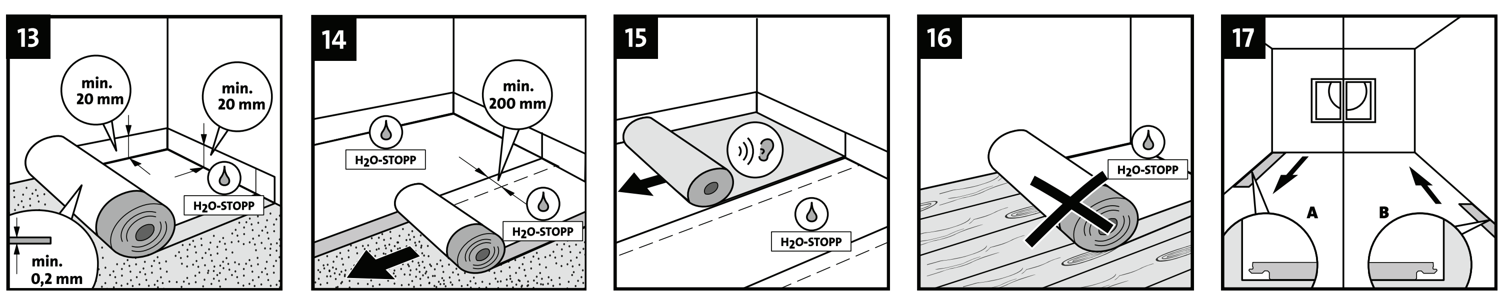

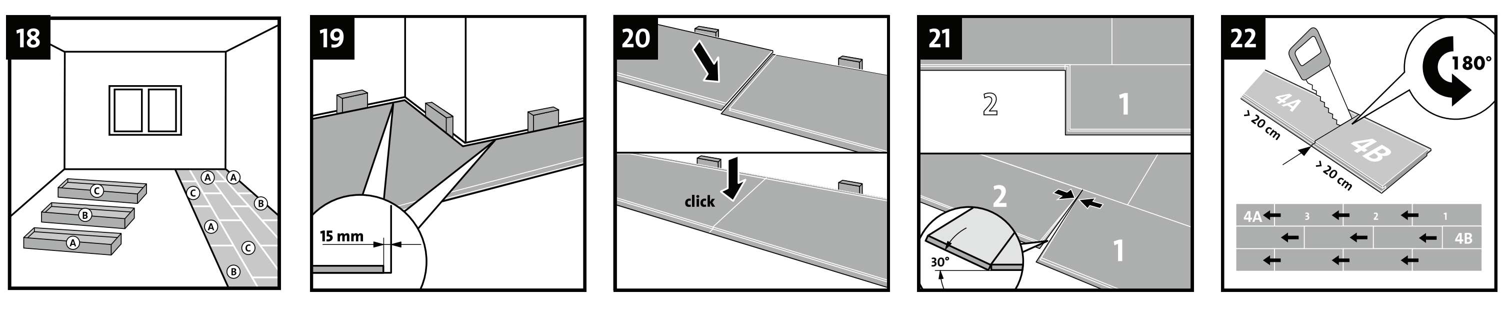

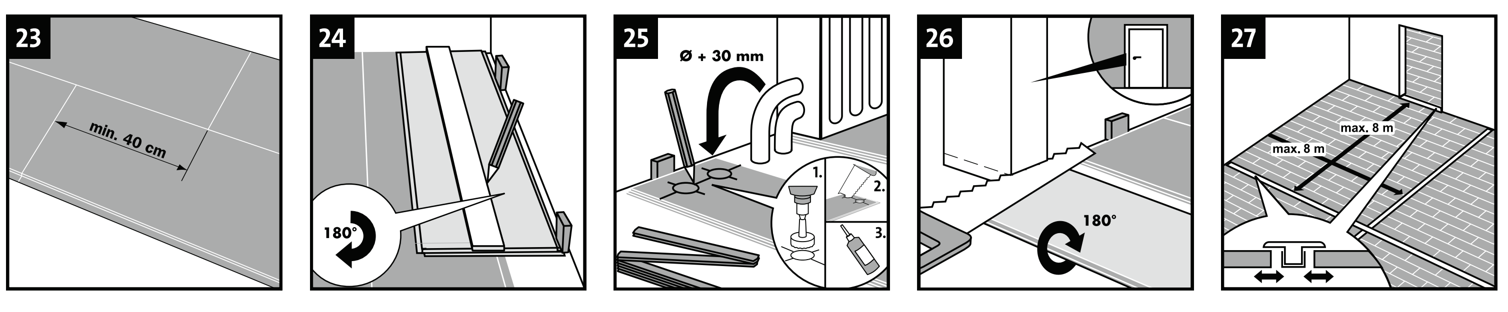

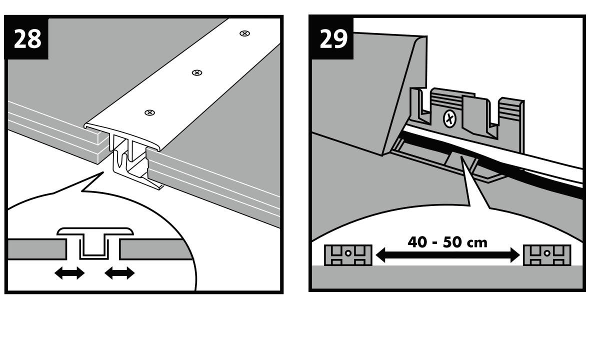

Removing engineered
Demontage
Démontage
Desmontaje
Smontaggio

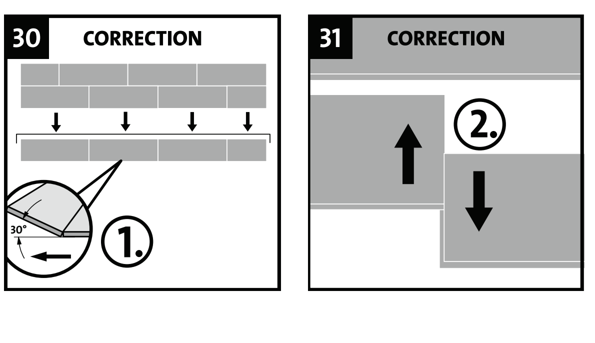

Tips for caring for parquet floors | Pflegehinweise für Fertigparkett | Conseils d'entretien pour parquets prêts à installer | Indicaciones para el cuidado del parquet prefabricado | Istruzioni per la cura del parquet prefinito

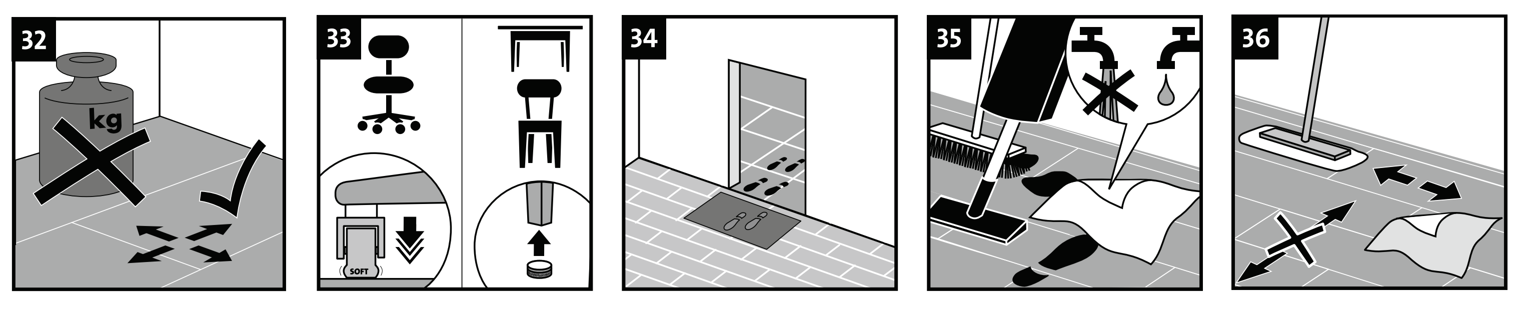

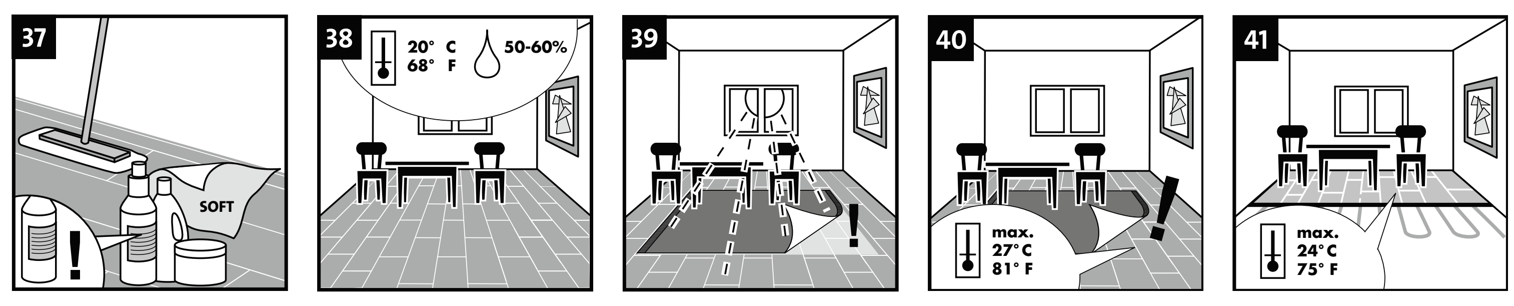

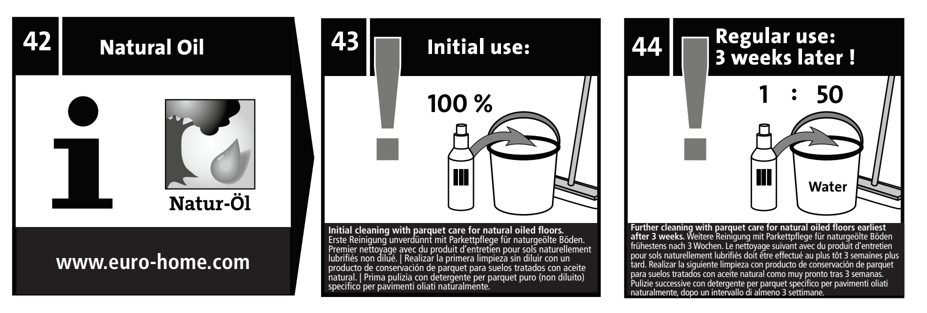

These documents serve as a source of basic information; they do not substitute the in-depth advice provided by our retail partners. Please keep these instructions in a safe place.
Diese Unterlagen dienen der Grundinformation, sie ersetzen nicht die ausführliche individuelle Beratung durch den Handelspartner. Bitte bewahren Sie diese Anleitung sorgfältig auf.
Ces documents fournissent des informations de base ; ils ne remplacent pas les instructions individuelles détaillées de votre fournisseur. Veuillez conserver soigneusement ces instructions.
Esta documentación sirve a modo de información básica y no sustituye al asesoramiento individual y detallado de nuestro socio distribuidor. Conserve estas instrucciones cuidadosamente.
Questa documentazione serve come informazione di base e non sostituisce la consulenza completa e personalizzata del referente commerciale. Conservare con cura queste istruzioni.

WARRANTY TERMS AND CONDITIONS
Subject to compliance with the following terms and conditions, the manufacturer provides the following warranty above and beyond the statutory provisions for engineered parquet floors and solid wood planks.

1. Fundamental requirements
Warranty performance is subject to the fundamental requirements of adherence to, and compliance with, a) the laying instructions, b) the cleaning and care instructions, and c) the important notes on underlying floor requirements. All of these documents can be obtained on the internet at www.euro-home.com. These documents serve as a source of basic in-formation; they do not substitute the in-depth advice provided by our retail partners.

2. Warranty period and scope of application
Subject to compliance with the warranty provisions and adherence to 1. above, the manufacturer guarantees the functional reliability of the engineered parquet flooring and the solid wood planks for a period of
• 30 years for an engineered parquet floor with a 3.5 mm wear layer or for 21 mm thick solid wood planks
• 15 years for an engineered parquet floor with a 2.5 mm wear layer or for 10 mm thick solid wood planks from the date of purchase, starting with the utilisation of ,the floor solely in living areas with normal traffic.

3. Warranty exclusion
Warranty performance is excluded in the following instances and under the following conditions:
• Non-observance of the installation, cleaning and care ,and maintenance instructions as well as the important ,information (see 1. above).
• Damages caused by improper laying, e.g. installation of planks with visible defects that existed prior to laying; laying the floor in wet areas, such as bathrooms, toilets, saunas, etc.
• Damages caused by seasonal climate conditions, such as the formation of gaps or deformation of the planks.
• Damages caused by improper use, e.g. chemical or mechanical influences; damages caused by moisture.
• Surface coating wear does not constitute grounds for a warranty claim, as this protective layer is subject to normal wear and tear. The protective function should be restored by means of maintenance and/or repair.
• Variations in colour between the planks that make up a consignment are natural/ an ordinary result of the production process. Discoloration of the installed wood floor over time due to exposure to light is a natural phenomenon associated with wood.

4. Warranty performance
Prior to installation, all floors must be checked for any visible material defects that may be present. Defective parts shall be replaced free of charge. If the guarantee claim is admitted, the manufacturer reserves the right either to deliver replacement goods (if the production range has changed in the meantime, the closest equivalent product to the rejected one in terms of appearance and type shall be delivered) or to repair the plank(s) on site in accordance with the standards of the accredited profession. The guarantee shall not include removal, reinstallation, disposal and other consequential costs. The replacement delivery will initially be charged at the same price as the original order. This value will be reduced by the depreciation that has occurred during the period of utilisation. The resulting amount shall be payable by the customer upon delivery. If the guarantee is activated, the guarantee period shall not be prolonged.
The guarantee is based on the current value of the goods, i. e. over the course of the entire guarantee period the replacement shall be subject to an annual reduction, compared to the value of the goods when new, of 3% in the case of an engineered parquet floor with a 3.5 mm wear layer or 21 mm thick solid wood planks and of 7% in the case of an engineered parquet floor with a 2.5 mm wear layer or 10 mm thick solid wood planks.

5. Assertion of warranty claims
Damages that can be asserted on the grounds of this warranty must be reported in writing within 30 days of occurrence to the authorised retail partner or directly to the manufacturer. This notification must include an exact description, photographs and the original invoice, which constitutes the warranty certificate. The manufacturer reserves the right to inspect the damage on site by prior appointment to verify the terms and conditions of warranty.

GARANTIEBEDINGUNGEN
Der Hersteller gewährt über die gesetzlichen Bestimmungen hinaus bei Einhaltung nachfolgender Bedingungen die hier aufgeführte Garantie für Fertigparkett und Massivholzdielen.

1. Grundvoraussetzungen
Grundvoraussetzung für die Garantieleistung ist die Beachtung und Einhaltung a) der Verlegeanleitung, b) der Reinigungs- und Pflegeanleitung und c) der wichtigen Hinweise zu den Untergrundvoraussetzungen. Alle Dokumente sind im Internet unter www.euro-home.com abrufbar. Diese Unterlagen dienen der Grundinformation, sie ersetzen nicht die ausführliche Beratung durch den Handelspartner.

2. Garantiedauer und Geltungsbereich
Der Hersteller garantiert, dass die Funktionsfähigkeit des Fertigparketts und der Massivholzdielen bei Einhaltung der Garantiebestimmungen und Beachtung von Punkt 1. für die Dauer von
• 30 Jahren für Fertigparkett mit 3,5 mm Nutzschicht bzw. für Massivholzdielen mit 21 mm Stärke
• 15 Jahren für Fertigparkett mit 2,5 mm Nutzschicht bzw. für Massivholzdielen mit 10 mm Stärke ab Kaufdatum beginnend bei Verwendung des Bodens in ausschließlich normal beanspruchtem Wohnbereich gewährleistet ist.

3. Garantieausschluss
In folgenden Fällen und Voraussetzungen ist die Garantieleistung ausgeschlossen:
• Die Nichtbeachtung der Verlege-, Reinigungs- und Pflegeanleitung sowie der wichtigen Hinweise (siehe Punkt 1.).
• Schäden durch unsachgemäße Verlegung, z.B. Montage von Dielen mit erkennbaren Fehlern, die vor der Verlegung vorhanden waren; Verlegung des Bodens in Feuchträumen wie Bad, WC, Sauna, etc.
• Schäden wie Fugenbildungen oder Verformungen der Dielen durch klimatische Bedingungen der Jahreszeit.
• Schäden durch unsachgemäßen Gebrauch, z.B. chemische oder mechanische Einwirkungen wie Eindrücke; Schäden durch Feuchtigkeitseinwirkung.
• Der Verschleiß der Oberflächenbeschichtung stellt keinen Garantiefall dar, weil sie als Schutzschicht der normalen Abnutzung unterliegt. Ihre Schutzfunktion ist durch Pflege bzw. Reparatur wiederherzustellen.
• Farbschwankungen von Dielen innerhalb einer Lieferung sind natur- bzw. produktionsbedingt.
• Farbveränderungen des verlegten Holzbodens durch Lichteinfall im Zeitverlauf sind natürliche Holzmerkmale.

4. Garantieleistung
Vor der Verlegung müssen alle Böden auf evtl. vorhandene, erkennbare Materialfehler überprüft werden. Fehlerhafte Teile werden kostenlos ersetzt. Bei Anerkennung des Garantiefalls behält sich der Hersteller das Recht vor, entweder Ersatzware zu liefern (bei zwischenzeitlicher Änderung des Produktionsprogramms ein dem beanstandeten Produkt nach Erscheinungsbild und Art möglichst gleichwertiges Produkt) oder wahlweise eine Reparatur der Diele(n) nach den Regeln des anerkannten Fachs vor Ort durchzuführen. Die Garantieleistung umfasst nicht die Demontage, Neuverlegung, Entsorgung und sonstige Folgekosten. Die Lieferung der Ersatzware erfolgt zunächst gegen Berechnung des ursprünglichen Warenwerts. Dieser Warenwert wird um den verbrauchten Wert aus dem Nutzungszeitraum vermindert. Der entsprechende Differenzbetrag wird Zug um Zug vom Käufer beglichen. Kommt es zu einer Garantieleistung, so verlängert sich die Garantiefrist nicht. Die Garantieleistung richtet sich nach dem Zeitwert der Ware, d.h., während der gesamten Garantiezeit reduziert sich die Ersatzlieferung gegenüber dem Neuwert der Ware jährlich um 3% bei Fertigparkett mit 3,5 mm Nutzschicht bzw. Massivholzdielen mit 21 mm Stärke und jährlich um 7% bei Fertigparkett mit 2,5 mm Nutzschicht bzw. Massivholzdielen mit 10 mm Stärke.

5. Geltendmachung
Ein Schaden, der in vorstehende Garantie fällt, muss innerhalb von 30 Tagen nach Auftreten schriftlich an den autorisierten Handelspartner oder direkt an den Hersteller unter genauer Beschreibung und Beifügung von Fotos und der Originalrechnung, die als Garantieurkunde gilt, gemeldet werden. Der Hersteller behält sich vor, den Schaden nach Terminabstimmung vor Ort zur Überprüfung der Garantiebedingungen zu besichtigen.

CONDITIONS DE GARANTIE
Le fabricant accorde des garanties supérieures aux dispositions légales en respectant les conditions de garantie cidessous pour les parquets contrecollés et les lames de bois massif.

1. Conditions préalables/essentielles
Le respect et l'observation a) des instructions de pose, b) des instructions de nettoyage et d'entretien et c) des remarques et indications importantes constitue une condition préalable essentielle à l'application de la garantie.
Tous les documents peuvent être consultés sur le site Internet www.euro-home.com. Ces documents ont valeur d'information générale et ne remplacent en aucun cas les conseils détaillés donnés par notre partenaire commercial.
2. Durée de la garantie et champ d'application Lorsque les dispositions et les conditions de garantie évoquées au point 1 sont respectées, le fabricant garantit la bonne fonctionnalité des parquets contrecollés et des lames de bois massif pour une durée de
• 30 ans pour les parquets contrecollés avec une couche d'usure de 3,5 mm d'épaisseur ou pour les lames de bois massif de 21 mm d'épaisseur
• 15 ans pour les parquets contrecollés avec une couche d'usure de 2,5 mm d'épaisseur ou pour les lames de bois massif de 10 mm d'épaisseur à partir de la date d'achat et ce, lors d'une utilisation du sol normale, exclusivement dans des conditions normales d'habitation et d'exploitation.

3. Exclusion de garantie
Dans les cas et les conditions suivantes, la garantie ne s'applique pas:
• Le non-respect des instructions de pose, de nettoyage et d'entretien ainsi que des remarques et indications importantes (voir le point 1).
• Dommages dus à une pose mal effectuée, par exemple, montage de lames présentant des défauts visibles avant la pose; pose du sol dans des pièces humides comme la salle de bains, les toilettes, le sauna etc.
• Dommages tels que l'apparition de rainures ou des déformations des lames causées par les conditions climatiques saisonnières.
• Dommages causés par une utilisation inappropriée, par exemple, action chimique ou mécanique, comme des empreintes; dommages causés par l'humidité.
• L'usure du revêtement de surface ne fait pas partie des clauses de garantie car elle est soumise à une usure normale, en tant que couche protectrice. Sa fonction de protection doit être conservée par l'entretien et la réparation des parquets.
• Les différences de couleurs entre les lames lors de la livraison d'un même ensemble sont dues à la couleur naturelle du bois et à la fabrication. Les changements de couleur du sol bois posé, causés par la lumière au fil du temps font partie des particularités naturelles du bois.

4. Garantie
Avant la pose, il est nécessaire de vérifier que tous les sols ne présentent pas déjà d'éventuels défauts matériels visibles.
Les pièces défectueuses seront remplacées gratuitement. Si la garantie s'applique, le fabricant se réserve le droit, soit de livrer des pièces de rechange (ou un produit aussi semblable que possible du point de vue de l'apparence et du style que le produit à remplacer, si, entre temps, le processus de production a changé) ou au choix, d'effectuer sur place la réparation de la lame (ou des lames) selon les règles de l'art. La garantie ne couvre pas le démontage, la nouvelle pose, l'enlèvement des pièces et les autres coûts secondaires. La livraison des articles de remplacement s'effectue après le calcul de la valeur des articles d'origine. Cette valeur sera évaluée en fonction de la période d'utilisation de l'article utilisé. La différence correspondante devra être réglée par ,l'acheteur. Si la garantie s'applique, le délai de garantie n'est pas prolongé. La garantie est dégressive en fonction de la valeur vénale du bien, ce qui signifie que, durant la période totale de garantie le remplacement à valeur de neuf diminue de 3 % par an pour les parquets contrecollés avec une couche d'usure de 3,5 mm d'épaisseur ou pour les lames de bois massif de 21 mm d'épaisseur et de 7 % par an pour les parquets contrecollés avec une couche d'usure de 2,5 mm d'épaisseur ou pour les lames de bois massif de 10 mm d'épaisseur.

5. Revendication
Un dommage qui est couvert pas la présente garantie doit être signalé par écrit dans les 30 jours suivant sa découverte, au partenaire autorisé ou directement au fabricant, le courrier devant être accompagné d'une description précise, de photos et de la facture originale qui indique le début de la garantie. Le fabricant se réserve la possibilité d'examiner les dommages sur place, sur rendez-vous, pour vérifier si les conditions de la garantie sont remplies.

CONDICIONES DE GARANTÍA
El fabricante concede una garantía superior a la estipulada por la ley para los parquets prefabricados y tarimas macizas siempre y cuando se cumplan las siguientes condiciones.

1. Requisitos básicos
Requisito básico para disponer de la garantía es la observación y cumplimiento de a) las instrucciones de instalación, b) las instrucciones de limpieza y cuidado y c) la información importante sobre los requisitos que debe cumplir la base.
Todos los documentos están disponibles en la página de Internet www.euro-home.com. Esa documentación sirve únicamente de información básica, no sustituyendo en ningún caso el asesoramiento detallado por parte de un distribuidor.

2. Vigencia y alcance de la garantía
El fabricante garantiza que, cumpliéndose las condiciones de esta garantía y las indicaciones del punto 1, el parquet prefabricado y las tarimas macizas mantienen su funcionalidad durante
• 30 años para el parquet prefabricado con capa útil de 3,5 mm y para las tarimas macizas con un grosor de 21 mm
• 15 años para el parquet prefabricado con capa útil de 2,5 mm y para las tarimas macizas con un grosor de 10 mm a partir de la fecha de compra y con un uso del suelo exclusivamente en condiciones de vivienda normales.

3. Exclusión de garantía
Se excluye el derecho a garantía en los siguientes casos y condiciones:
• Incumplimiento de las instrucciones de montaje, limpieza y cuidado, así como de las indicaciones importantes (véase punto 1).
• Daños causados por una instalación inadecuada, p. ej. montaje de material con defectos visibles ya existentes antes de la instalación; instalación del suelo en lugares con humedad como baños, WC, saunas, etc.
• Daños como la formación de juntas o deformación del material debido a las condiciones climáticas estacionales.
• Daños por el uso indebido, por ejemplo efectos de productos químicos o acciones mecánicas como marcas; daños por efecto de la humedad.
• El desgaste de la capa superficial no motiva la reclamación de garantía, pues como capa protectora está sujeta al desgaste normal. Su función de protección debe ser restablecida mediante el cuidado o su reparación.
• Las variaciones cromáticas del material dentro de un mismo envío se deben a la naturaleza del material y a la producción. Los cambios cromáticos sobre el material instalado con el tiempo, debidos a la incidencia de la luz, son normales en la madera.

4. Prestaciones de garantía
Antes de la instalación debe efectuarse siempre un control de los posibles fallos de material existentes y visibles. Las piezas defectuosas se repondrán gratuitamente. En caso de reconocerse el derecho a garantía, el fabricante se reserva el derecho a reponer el material (u otro producto que sea lo más parecido posible en aspecto y tipo al producto reclamado si hubiese cambiado el programa de artículos) u opcionalmente realizar in situ una reparación del material según las reglas reconocidas del gremio. La garantía no incluye el desmontaje, nueva colocación, eliminación y otros costes secundarios. El envío del material de repuesto tiene lugar mediante facturación el valor original del artículo. Ese valor se reduce de acuerdo con el valor consumido durante el periodo de uso. La diferencia que corresponda será abonada por el comprador al recibo de cada envío. La prestación de garantía no prolonga el tiempo de garantía.
La prestación de garantía depende del valor actual del material en el momento de la reclamación, es decir que a lo largo del periodo completo de garantía el valor del material se reduce, respecto al valor del material nuevo, en un 3% anual para el parquet prefabricado con capa útil de 3,5 mm y para las tarimas macizas con un grosor de 21 mm, así como en un 7% anual para el parquet prefabricado con capa útil de 2,5 mm para las tarimas macizas con un grosor de 10 mm.

5. Reclamación
Todo daño que recaiga dentro de la garantía tiene que ser notificado por escrito, dentro de los 30 días siguientes a su constatación, al distribuidor autorizado o directamente al fabricante, incluyéndose descripción detallada y fotografías, así como la factura original como justificante vigente de la garantía. El fabricante se reserva el derecho de comprobar el daño directamente, después de concertar una visita, para controlar las condiciones de garantía.

CONDIZIONI DI GARANZIA
Oltre alle condizioni previste dalla legge, il produttore concede la garanzia qui riportata per parquet prefinito e pavimenti in plance di legno massello, purché vengano rispettate le seguenti condizioni.

1. Presupposti fondamentali
Il presupposto fondamentale per le prestazioni di garanzia è l'osservanza e il rispetto a) delle istruzioni per la posa, b) delle istruzioni di pulizia e manutenzione e c) delle informazioni importanti sui presupposti fondamentali del fondo. Tutti i documenti sono disponibili in Internet all'indirizzo www.euro-home-com. Questa documentazione serve come informazione di base e non sostituisce la consulenza esaustiva da parte del partner commerciale.

2. Durata della garanzia e campo di applicazione
Il produttore garantisce la funzionalità del parquet prefinito e dei pavimenti in plance di legno massello, purché vengano rispettate le condizioni di garanzia e venga osservato il punto 1, per la durata di
• 30 anni per il parquet prefinito con uno strato nobile di 3,5 mm ovvero per pavimenti in plance di legno massello con uno spessore di 21 mm
• 15 anni per il parquet prefinito con uno strato nobile di
2,5 mm ovvero per pavimenti in plance di legno massello con uno spessore di 10 mm a partire dalla data di acquisto, se il pavimento viene utilizzato esclusivamente in ambienti abitativi soggetti a normali sollecitazioni.

3. Limitazioni della garanzia
Nei seguenti casi e con i seguenti requisiti sono escluse le prestazioni di garanzia:
• la mancata osservanza delle istruzioni per il montaggio, la pulizia e la manutenzione nonché delle informazioni importanti (si veda il punto 1);
• danni causati da una posa non appropriata, per es. montaggio di plance con difetti evidenti, già presenti prima della posa, posa del pavimento in ambienti umidi, come bagni, WC, saune ecc;
• danni, come la formazione di fughe o deformazioni delle plance a causa delle condizioni climatiche stagionali; danni causati da un uso non appropriato, per es. danneggiamenti chimici o meccanici, come impronte, danni derivanti da umidità;
• l'usura del rivestimento della superficie non non è riconosciuto dalla garanzia, perché in quanto strato protettivo è soggetto a normale usura; la sua funzione protettiva va ripristinata tramite manutenzione o riparazione;
• variazioni di colore delle plance di una fornitura sono naturali ovvero legati alla produzione; cambiamenti di colore del pavimento in legno posato causati dalla luce nel tempo sono caratteristiche naturali del legno.

4. Prestazione di garanzia
Prima della posa è necessario verificare accuratamente tutti i pavimenti per l'eventuale presenza di difetti del materiale evidenti. I componenti difettosi verranno sostituiti gratuitamente. In caso di riconoscimento della garanzia il produttore si riserva il diritto di fornire merce di ricambio (nel caso in cui nel frattempo siano state apportate modifiche al programma di produzione, un prodotto possibilmente dello stesso valore e simile nell'aspetto e come tipo al prodotto contestato) o, a scelta, di effettuare una riparazione della/ delle plancia/plance in loco secondo le regole approvate del settore. La prestazione di garanzia non comprende tuttavia lo smontaggio, la nuova posa, lo smaltimento e altri costi conseguenti. La merce in sostituzione viene dapprima fornita al costo del valore originale della merce. Tale valore della merce verrà poi ridotto del valore di utilizzo relativo al periodo d'uso. La rispettiva differenza verrà compensata dall'acquirente. In caso di una prestazione di garanzia, non verrà tuttavia prolungato il periodo di garanzia. La prestazione di garanzia si basa sul valore corrente della merce, vale a dire, durante tutto il periodo di garanzia la fornitura di ricambio si ridurrà rispetto al valore nuovo della merce ogni anno del 3% nel caso del parquet prefinito con uno strato nobile di 3,5 mm ovvero dei pavimenti in plance di legno massello con uno spessore di 21 mm e del 7% nel caso del parquet prefinito con uno strato nobile di 2,5 mm ovvero dei pavimenti in plance di legno massello con uno spessore di 10 mm.

5. Ricorso in garanzia
Un danno che rientra nelle presenti condizioni di garanzia deve essere segnalato entro 30 giorni per iscritto dal momento in cui si è verificato ad un commerciante autorizzato oppure direttamente al produttore, allegando una esatta descrizione e fotografie del danno, nonché la fattura originale, che vale come certificato di garanzia. Il produttore si riserva il diritto di effettuare un'ispezione del danno dopo aver concordato previamente un appuntamento sul luogo per l'accertamento delle condizioni di garanzia.